COAX® cartridge MICRO Bi03-2, holding cap

, 0106968

- Two-stage COAX® cartridge - MICRO - probably the world's smallest multistage vacuum ejector.
- Vacuum level to 83 -kPa at extremly low feed pressure.
- High operational reliability in case of fluctuating or low compressed-air pressure.
- The low weight makes it suitable to integrate close to the suction point in high speed pick-and-place applications of small objects.
- Suitable for handling sealed objects.

Общее

Материал	PA, SS, TPE, Al, Нитрил (NBR)
Temperature	-10 – 80 °C
Weight	7,9 g

Производительность

Давление подачи (макс.)	0,7 MPa

Вакуумный поток

Давление подачи	Потребление воздуха	Вакуумный поток (NL/s) на различных уровнях вакуума для достижения различных уровней вакуума (-kPa)								Макс. вакуум
MPa	NL/s	0	10	20	30	40	50	60	70	-kPa
0,11	0,1	0.17	0.1	0.04	0.027	0.013	—	—	—	50
0,18	0,14	0.23	0.15	0.06	0.04	0.035	0.023	0.013	0.006	83
0,22	0,17	0.27	0.19	0.09	0.04	0.025	0.02	0.01	0.005	82

Время вакуумирования

Давление подачи	Потребление воздуха	Время вакуумирования (s/l) для достижения различных уровней вакуума (-kPa)								Макс. вакуум
MPa	NL/s	10	20	30	40	50	60	70	80	-kPa
0,11	0,1	0.7	2.9	5.9	11	28	—	—	—	50
0,18	0,14	0.5	1.4	3.9	6.4	10	16	28	51	83
0,22	0,17	0.4	1.1	3.3	6.4	11	18	32	62	82

Продувочный поток

Давление подачи	Потребление воздуха	Продувочный поток (NL/s) при разных уровнях давления (kPa)												Макс давление
MPa	NL/s	0	20	40	60	70	80	90	100	110	120	130	140	kPa
0,6	0,37	0.61	0.59	0.54	0.46	0.42	0.41	0.41	0.41	0.41	0.41	0.41	0.41	140
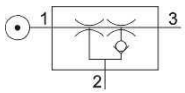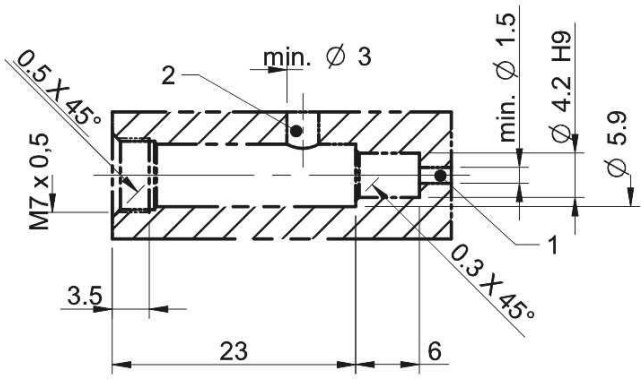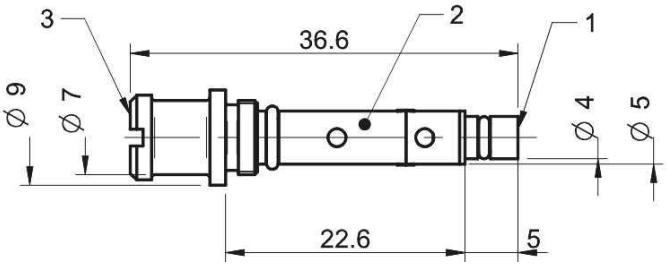
Масштабные чертежи